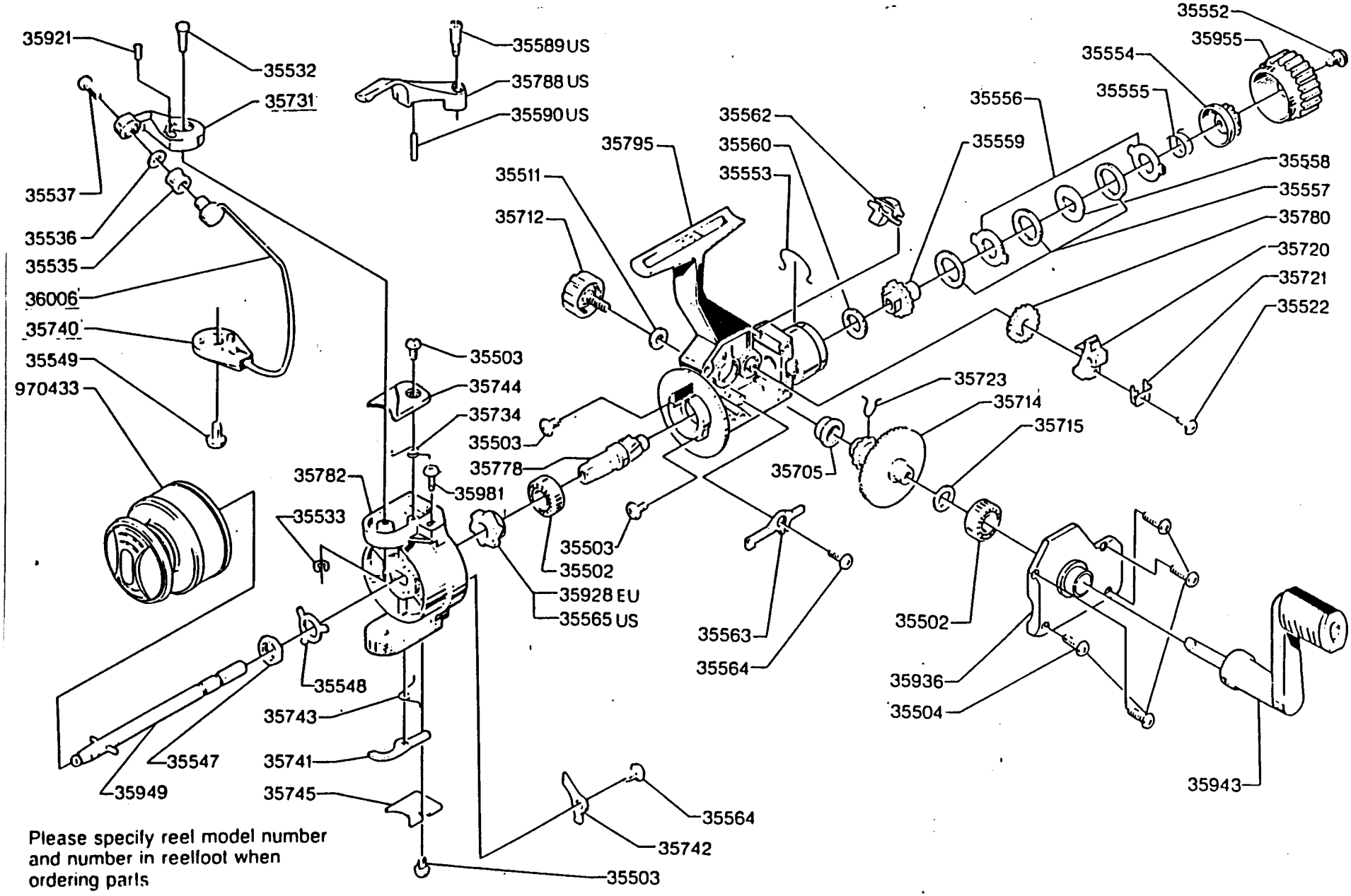

Please specify reel model number and number in reelfoot when ordering parts

Vid beställning av reservdelar bör alltid rulltyp och nummer-beteckning under rullfoten anges

Cardinal MAX PLUS 4 01-(

34-11428-(